J. Simon 11-94

CB 28 "RC" RÉPLICA

MONOGOUVERNE OU 2 AXES

PLANCHE ① VOILURE

Réplique du planeur de vol libre
CHALANGE & BONNET (BATIR) CB 28
de 1942.

CARACTERISTIQUES :

Envergure :	2000
Longueur :	1000
Surface :	30 dm2
Poids : 450g. en version Vol libre (15g./dm2)	
: en version Radioassistée (	
Profil : Eiffel 400	
Equipement radio :	Accus 100 mA/h
	Servos HS 80
	Récepteur NANO - Simprop
	Micro-inter
	Gaines Bowden ø0.8mm
Centrage :	

Les ailes sont construites par panneaux séparés puis assemblés sur chantier en plaçant une cale de 41mm sous le longeron inférieur. Raccorder les bords d'attaque et de fuite. Laisser dépasser de quelques mm le longeron supérieur au delà des nervures N9 et N10 (⊳ ①) Monter impérativement les becs de nervures (respect du profil) les goussets du bord de fuite et les croisillons de longeron.

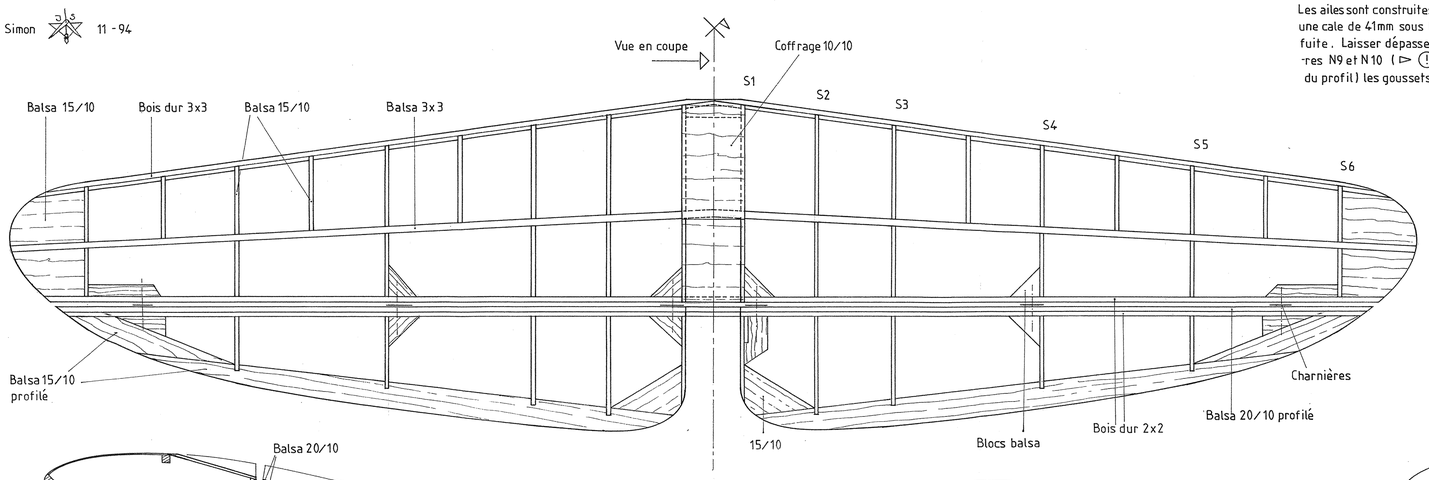

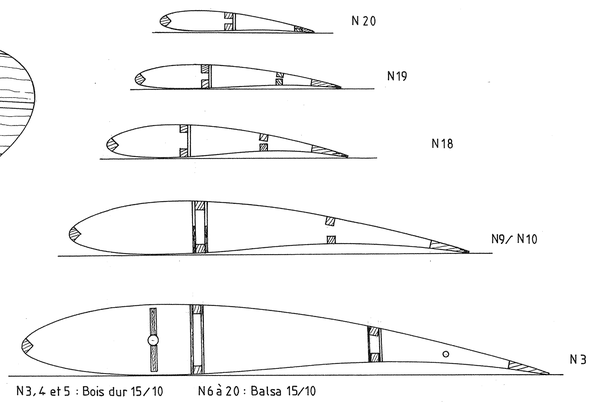

N3, 4 et 5 : Bois dur 15/10 N6 à 20 : Balsa 15/10

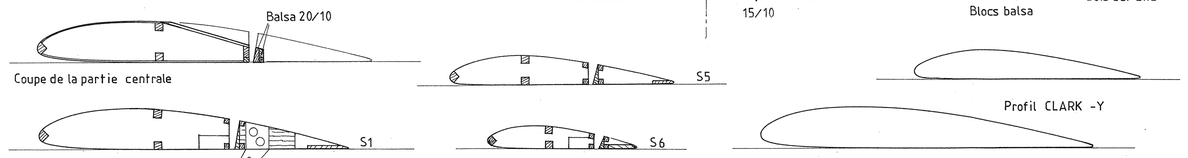

La baguette profilée est collée après découpe des queues de nervures, le stabilisateur étant construit en une seule partie. Les charnières sont insérées, comme pour la dérive, dans de petits blocs de balsa (80/10) collés contre les longerons.

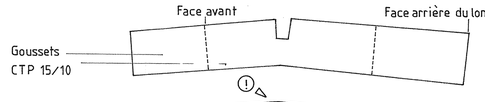

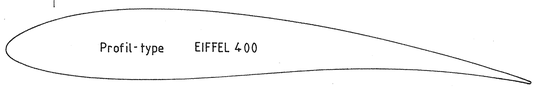

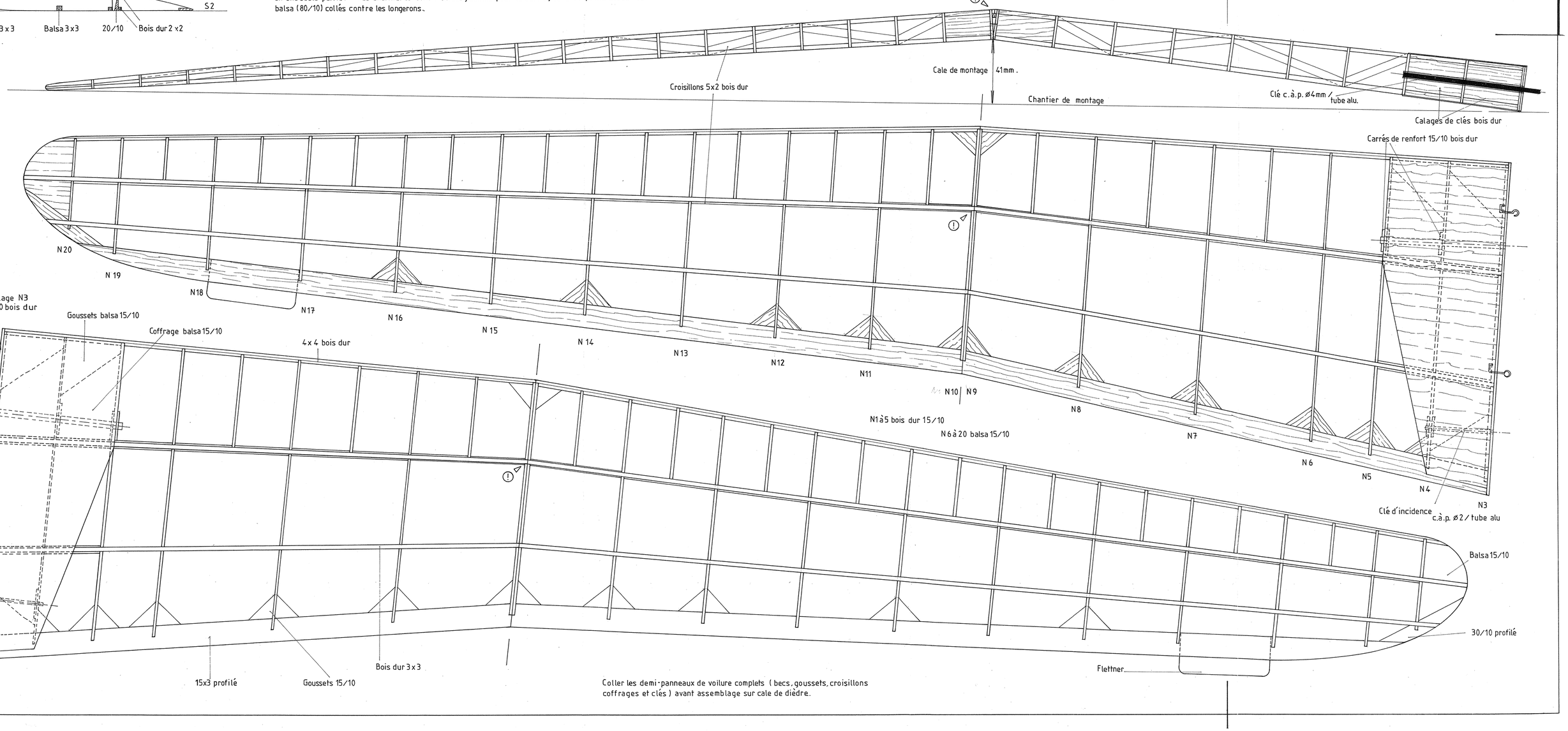

Coller les demi-panneaux de voilure complets (becs, goussets, croisillons coffrages et clés) avant assemblage sur cale de dièdre.