J.Simon 11-94

Envergure 2000
Longueur 1000
Surface 30 dm2
Profil Eiffel 400
Poids 450 g (version V L)

Réplique du "CHALANGE & BONNET"
C B 28 de 1942.

CB 28 "RC" RÉPLICA

MONOGOUVERNE OU 2 AXES

PLANCHE (2) FUSELAGE

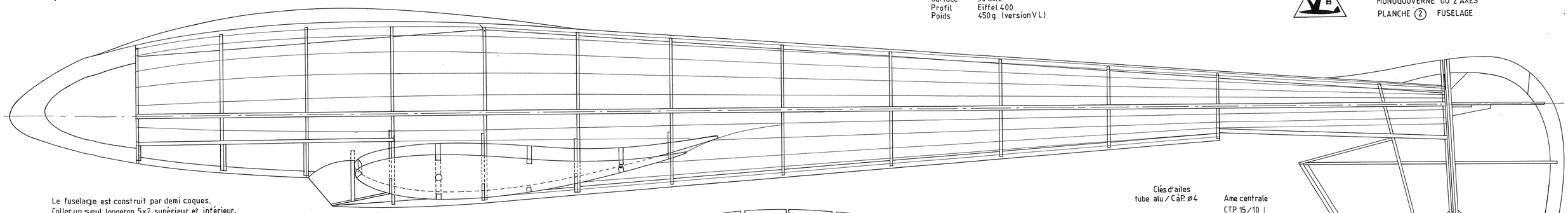

Le fuselage est construit par demi coques.
Coller un seul longeron 5x2 supérieur et inférieur.
Les entretoises C4bis à C7 bis sont ensuite collées sur les couples correspondants. Compléter alors la couverture en lisses 2x2 bois dur.
Le capot avant est construit séparément.

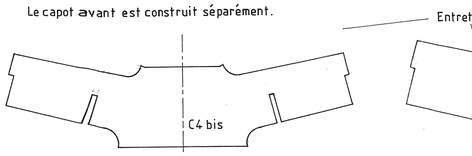

Repérer la position des entretoises sur les couples C4 à C7

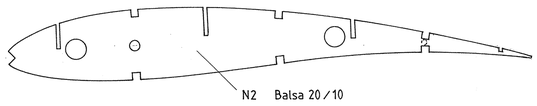

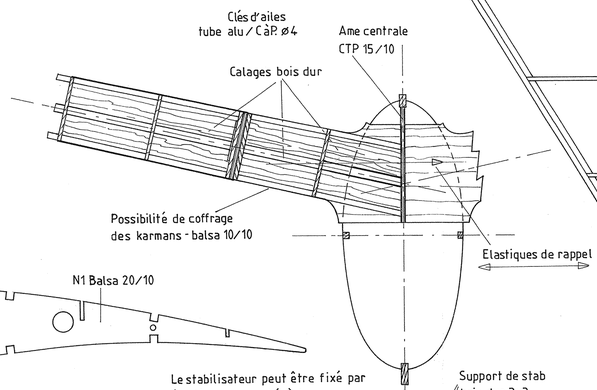

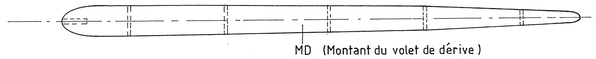

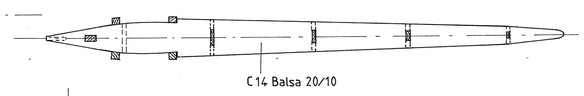

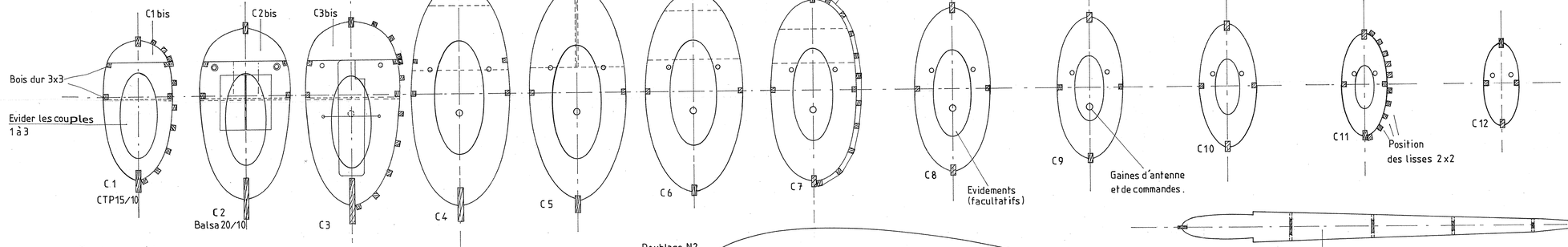

Le volet de dérive est construit en une fois, verticalement.

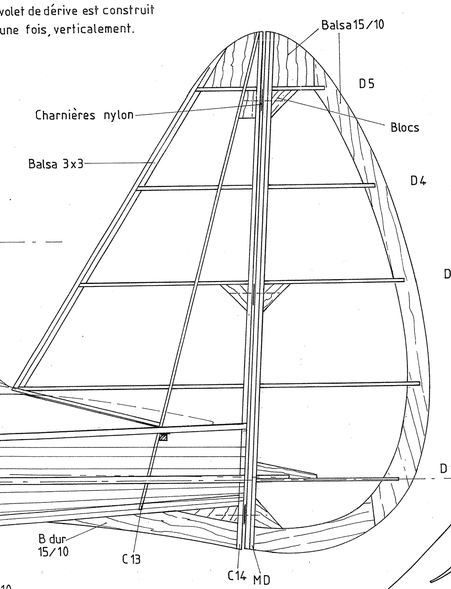

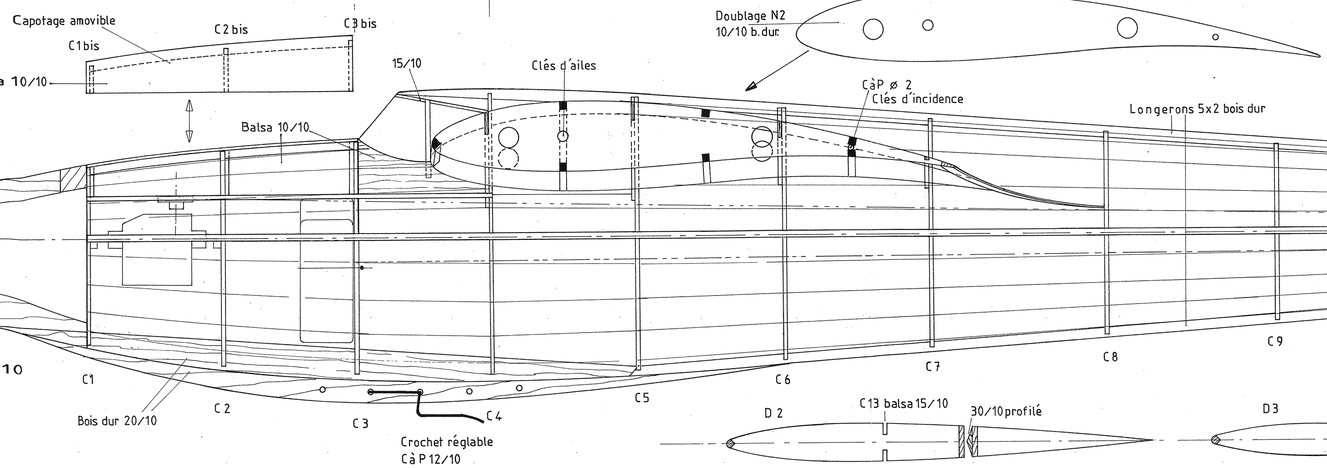

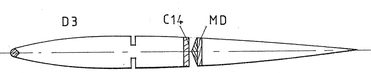



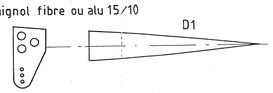

JS